高齢者向け集合住宅システム FAGUS

接続図
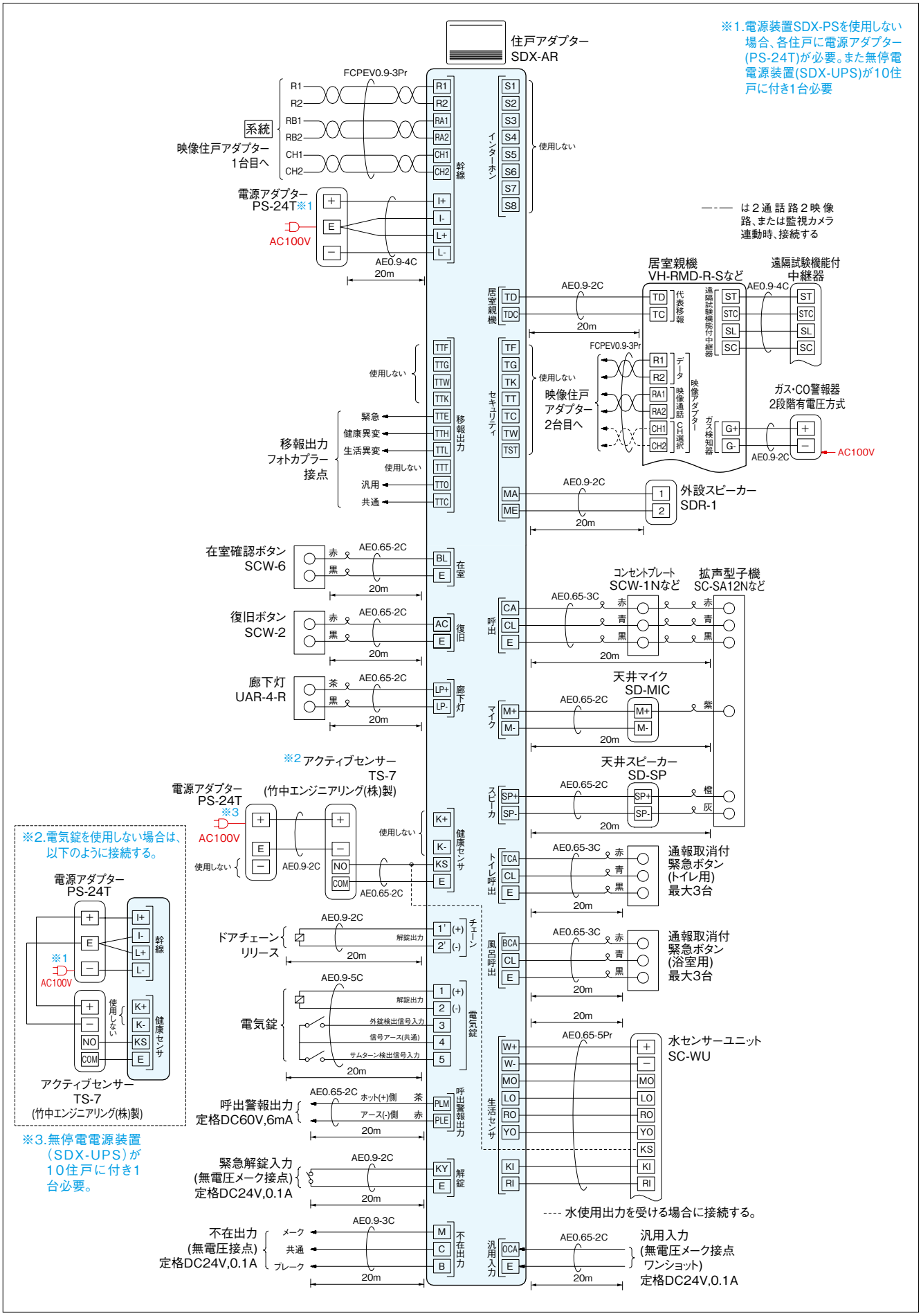
■高齢者住戸（マンションインターホンタイプ）の接続図例